Centrum stavebního inženýrství a.s.
Autorizovaná osoba, Oznámený subjekt, Certifikační orgán
Akreditované zkušební laboratoře
pracoviště Zlín, K Cihelně 304, 764 32 Zlín-Louky

V 3048

Oznámený subjekt 1390

vydává

PROTOKOL
o určení typu výrobku

podle nařízení Evropského parlamentu a Rady (EU) č. 305/2011 ze dne 9. března 2011, (nařízení o stavebních výrobcích – CPR), příloha V, čl. 1.4 (systém 3)

č. 1390-CPR-0055-2014/Z

Žádost č. : 0055-2014/Z
Zakázka č. : 463 491

Počet výtisků : 3
Výtisk č.: 1
Počet stran protokolu včetně strany titulní : 4

Dřevěná okna a balkónové dveře IV 92

která byla vyrobena výrobcem:

KERNER s.r.o.
Zadní Vinohrady 5412, 430 01 Chomutov
Česká republika
IČ: **49 904 451**

a byla vyrobena ve výrobně:
KERNER s.r.o.
Zadní Vinohrady 5412, 430 01 Chomutov

Protokol vyhotovil : Ing. Jindřich Mrlík .....

Zástupce OS 1390 : Ing. Petr Kučera, CSc. .....

CENTRUM STAVEBNÍHO INŽENÝRSTVÍ a.s. OZNÁMENÝ SUBJEKT 1390 ÚNMZ 3

Zlín 07. 03. 2014

1 SPECIFIKACE PŘEDMĚTU ZKOUŠEK

1.1 Specifikace vzorků:

Vzorek č.	343		344
Provedení	okno tříkřídlé se sloupkem a štulpem		balkónové dveře jednokřídlé
rám okna a křídla: čtyřvrstvý smrkový lepený hranol, lepení konstrukčních spojů DUROLOK 260/D4			
Zasklení	Izolační trojsklo ve složení: 4 mm Planitherm Ultra N / 16 mm, distanční profil Swisspacer Typ V, argon / 4 mm Planilux / 16 mm Swisspacer Typ V, argon / 4 mm Planitherm Ultra N; U_g = 0,6 W/ (m^2.K) ; var.dist.profil Swisspacer; U_g = 0,5		
těsnění: těsnění pod sklo-polyetylén, v rozích souvislé PE J3 ZA 3mm, Silikon-Elastosil 440			
dekomprese+odvodnění	v každém křídle nahoře i dole v rozích drážka (20x4)		
Funkční spára	středové a vnitřní souvislé v rozích nastřižené, vložené do drážky		
těsnění	středové L 3000, vnitřní L 6010		
odvodnění	vtok i výtok – přes deštovou lištu		
Kování Roto NT pojistka sklápění	levé otevíravé a sklápěcí, 5 bodů; střední otevíravé 2 + 2x fixní bod, ovládání páčkou; pravé otevíravé a sklápěcí, 7 bodů		otevíravé a sklápěcí, 7 bodů
Rozměry (mm)	- rám / - křídlo	2380 x 1565 /- (514 x 504 x 1242) x 1465	880 x 2360/ 805 x 2264
	- sklo	(360 x 380 x 1090) x 1310	650 x 2055

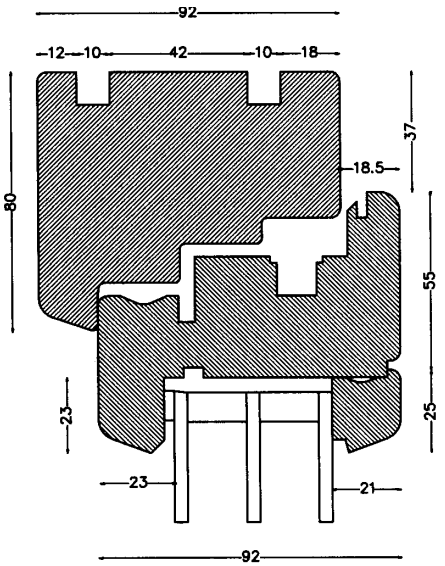

řez v oblasti rámu a křídla

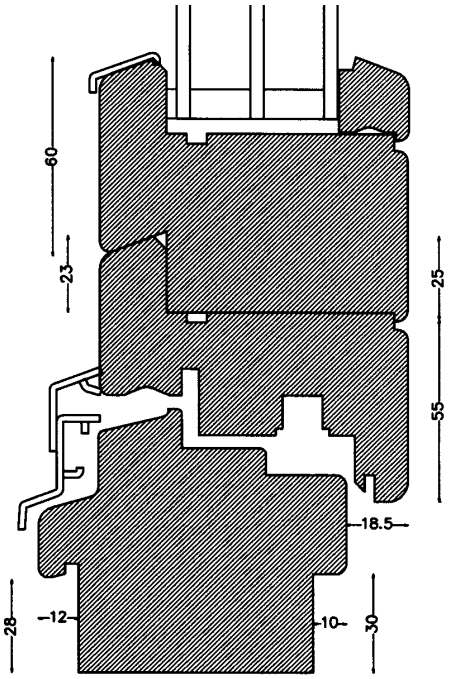

balkonové dveře
v oblasti parapetu

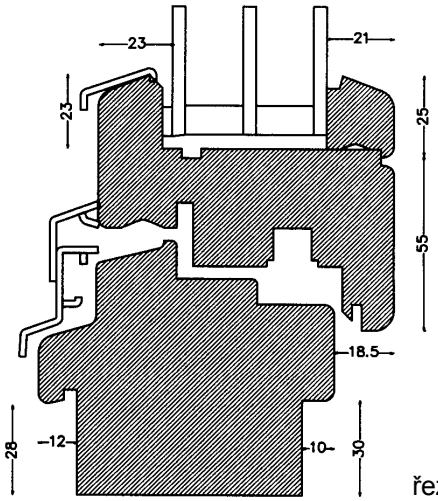

řez v oblasti parapetu

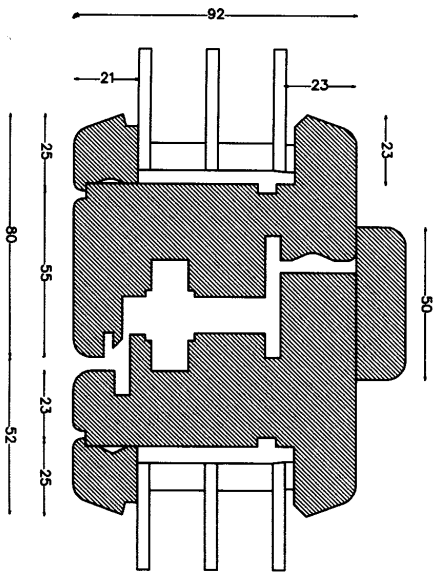

řez přes klapačku

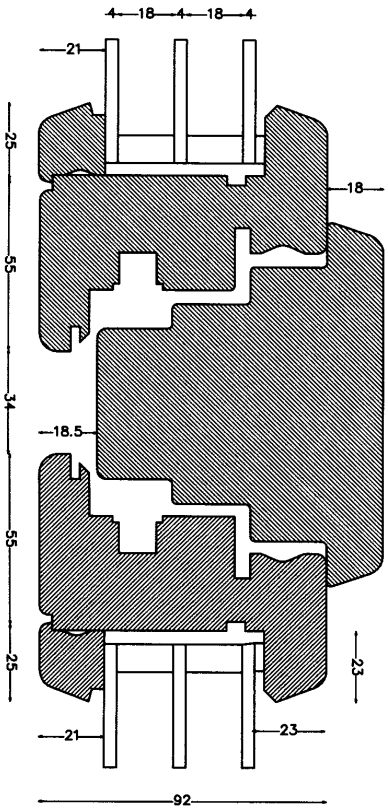

řez sloupkem

1.2 Popis výrobků:
Dřevěné tříkřídlé okno a jednokřídlé balkónové dveře s izolačním sklem systém EURO IV/92 Thermo. Rámy jsou z lepeného hranolu vyrobeného fy TP Velké Karlovice. Dešťová lišta křídlová a rámová GUTTMAN, SCHACHERMAYER. Těsnění DIPRO dodává fa ROTO Nové Město. Silikonový tmel Elastosil - těsnění zasklení fa Wacker. Zasklení fy IZOLAS Brno. Kování ROTO NT. Řezy viz. výše.

1.3 Určení výrobku: Výrobek je určen pro použití do obytných i průmyslových budov, na které se nevztahují požadavky reakce na oheň a požární odolnost. Je určen pro denní osvětlení, popř. přirozené (přímé) větrání vnitřních prostor budov. Plní i funkce tepelně izolační, zvukově izolační, ochranné proti nepříznivým povětrnostním vlivům. Balkónové dveře kromě toho umožňují průchod na balkón.

2 ODBĚR VZORKU

Vzorek odebral: Karel Hon, **Hon-okna, dveře**, s.r.o., Jarkovická 7, 746 01 Opava-Vlaštovičky
Vzorek dodal: Karel Hon, **Hon-okna, dveře**, s.r.o., Jarkovická 7, 746 01 Opava-Vlaštovičky
Datum dodání vzorku do zkušebny: 5.6.2009
Evidenční číslo vzorku: 343; 344

3 VÝSLEDKY ZKOUŠEK

Určení typu výrobku provedl Oznámený subjekt NB 1390 a akreditovaná zkušební laboratoř AZL č.1007.1 Centrum stavebního inženýrství a.s., pracoviště Zlín, K Cihelně 304, 764 32 Zlín. Výsledky jsou uvedeny v Protokolech odkázaných v kapitole 6.4 a 6.5.

Protokoly vydané pro firmu R.T.kování a.s. byly použity na základě souhlasu vlastníka protokolu (Dohoda o poskytnutí a postoupení dokumentů pro účely posouzení shody). Výrobce je povinen používat stejné komponenty a stejnou technologii, které byly použity pro výrobu odzkoušených výrobků. Výsledky zkoušek provedených dříve byly převzaty na základě ČSN EN 14351-1+A1 čl. 7.2.1, protože byly vykonány v souladu s ustanoveními této normy a nedošlo ke změnám ve výrobě a konstrukci výrobku, které by ovlivnily zjištěné vlastnosti výrobku.

Posouzení vlastnosti úniku nebezpečných látek bylo provedeno nepřímou metodou. Při tomto posouzení byla použita následující dokumentace: Bezpečnostní listy Sikkens odkázané v kapitole 6.3. Používané materiály dle deklarace výrobce neobsahují nebezpečné látky.

Tabulka 1 – Shrnutí výsledků počátečních zkoušek typu výrobku

Vlastnost		Norma zkoušení / *výpočtu*	Norma klasifikace	Zjištěné hodnoty u vzor.č.: 343	344
1	**Odolnost proti zatížení větrem**	ČSN EN 12211	ČSN EN 12210	Třída C4	Třída C4
2	**Vodotěsnost**	ČSN EN 1027	ČSN EN 12 208	Třída E900	Třída 9A
3	**Nebezpečné látky**	Požadavek národních předpisů		neobsahuje	
4	**Únosnost bezpečnostních zařízení**	ČSN EN 14609	ČSN EN 14351-1 čl. 4.8 – mezní hodnota	Vyhověl	
5	**Součinitel prostupu tepla** U_g=0,6; Ψ_g=0,046 U_g=0,6; Ψ_g=0,031 U_g=0,5; Ψ_g=0,031	*ČSN EN ISO 10077-1*	Deklarovaná hodnota	 U_w = 0,80 W/(m²K) U_w = 0,76 W/(m²K) U_w = 0,70 W/(m²K)	
6	**Průvzdušnost**	ČSN EN 1026	ČSN EN 12207	Třída 4	Třída 4

4 ZÁVĚR

Oznámený subjekt 1390 potvrzuje shodu deklarovaných vlastností posuzovaného výrobku s výsledky určení typu výrobku podle použitých článků a přílohy ZA EN 14351-1+A1:2010.

5 PLATNOST PROTOKOLU O URČENÍ TYPU VÝROBKU

Protokol o určení typu výrobku je vystaven pro určité konkrétní konstrukční varianty výrobku vznikající při výrobě a montáži za předpokladu dodržování technologických postupů a další výrobní technické dokumentace a při předpokladu zachovávání konstantní jakosti výroby. Tento protokol je platný pro výrobek v provedení dle poskytnuté dokumentace. Protokol má neomezenou časovou platnost, resp. platí do chvíle změny některé z posuzovaných vlastností, dané změnou výkresové dokumentace pro konstrukci výrobku, změnou některé z používaných součástí dle katalogů dodavatelů, ukončením platnosti stávající technické dokumentace, změnou technologického postupu nebo materiálového složení a do okamžiku změny zákonných požadavků pro posuzování výrobku nebo do okamžiku vydání dalšího protokolu aktualizujícího přehled vyráběných variant s nově vyjádřenými číselnými hodnotami příslušných technických parametrů a fyzikálních veličin.

6 PODKLADY VYUŽITÉ PRO VYPRACOVÁNÍ PROTOKOLU

1. Žádost o výkon činnosti Oznámeného subjektu č. 0055-2014/Z
2. Dohoda o poskytnutí a postoupení dokumentů pro účely posouzení shody od firmy: R.T.kování a.s., Nové Město na Moravě, 14.2.2014
3. Bezpečnostní listy prostředků Dřevo-Sikkens-COLORMIX
4. Protokol č. 100/14 o zkouškách, 28.2.2014, CSI, a.s., Zlín
5. Protokol o výpočtu č. V-048/14, vydaný CSI a.s. Zlín dne 07.03.2014.